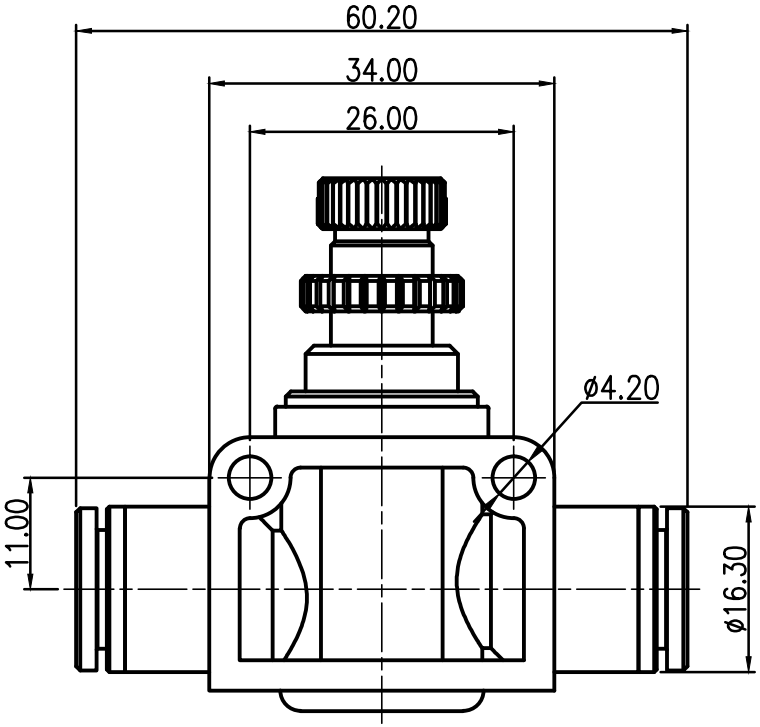
60.20
34.00
26.00
ø4.20
11.00
ø16.30

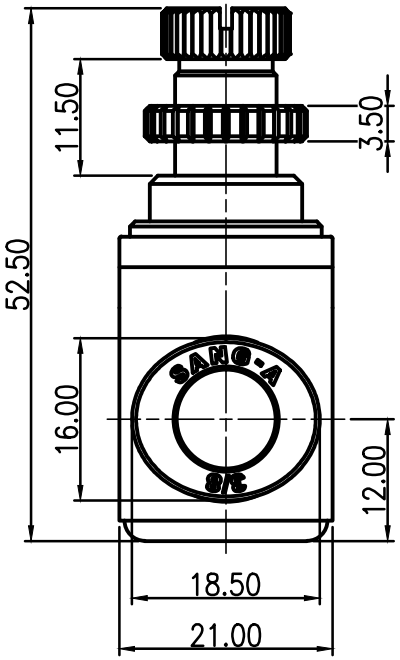
11.50
3.50
52.50
16.00
12.00
18.50
21.00

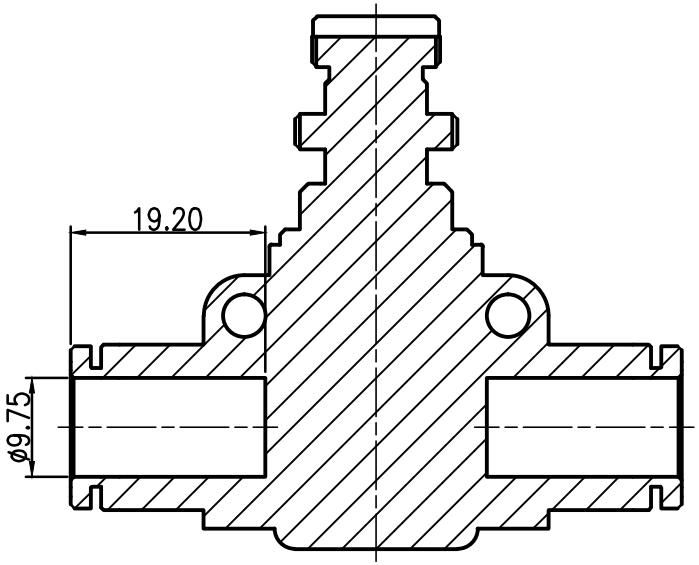
19.20
ø9.75