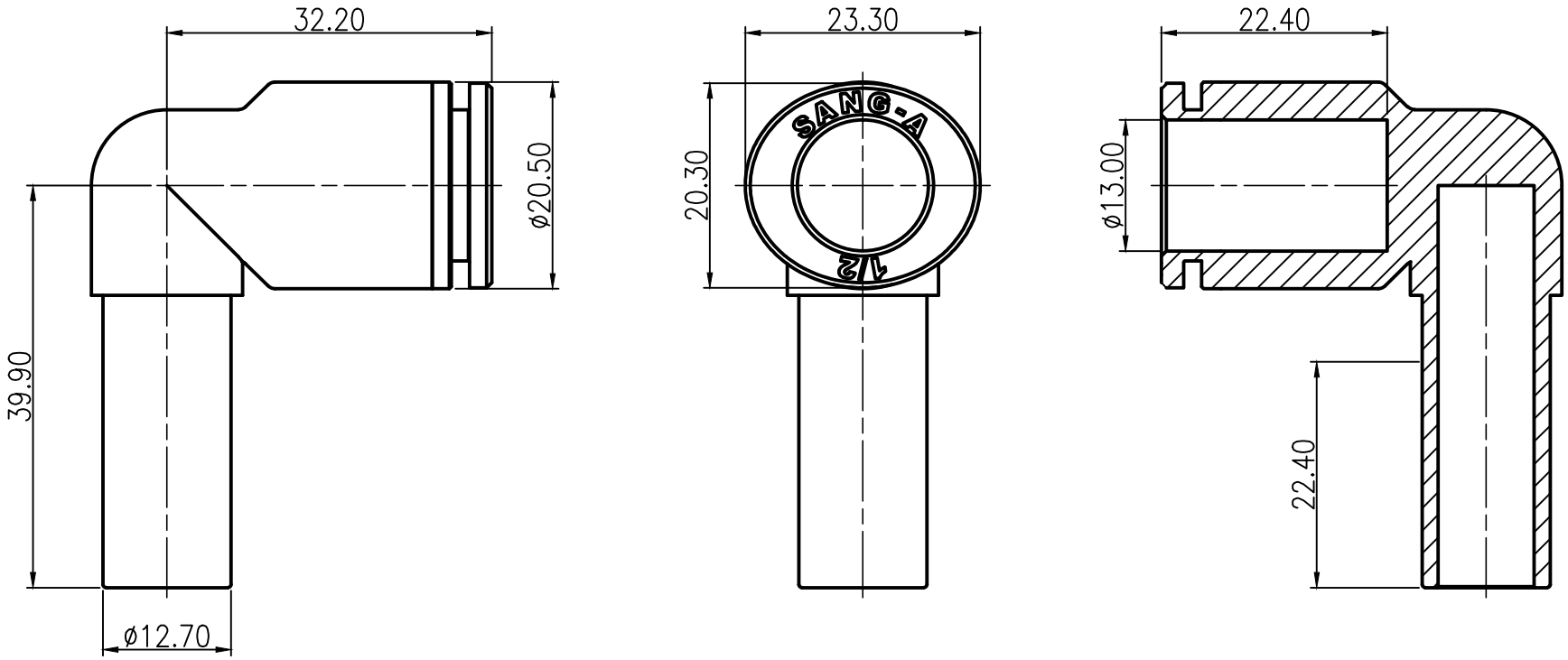
32.20
ø20.50
39.90
ø12.70
23.30
20.30
SANG-A
1/2
22.40
ø13.00
22.40