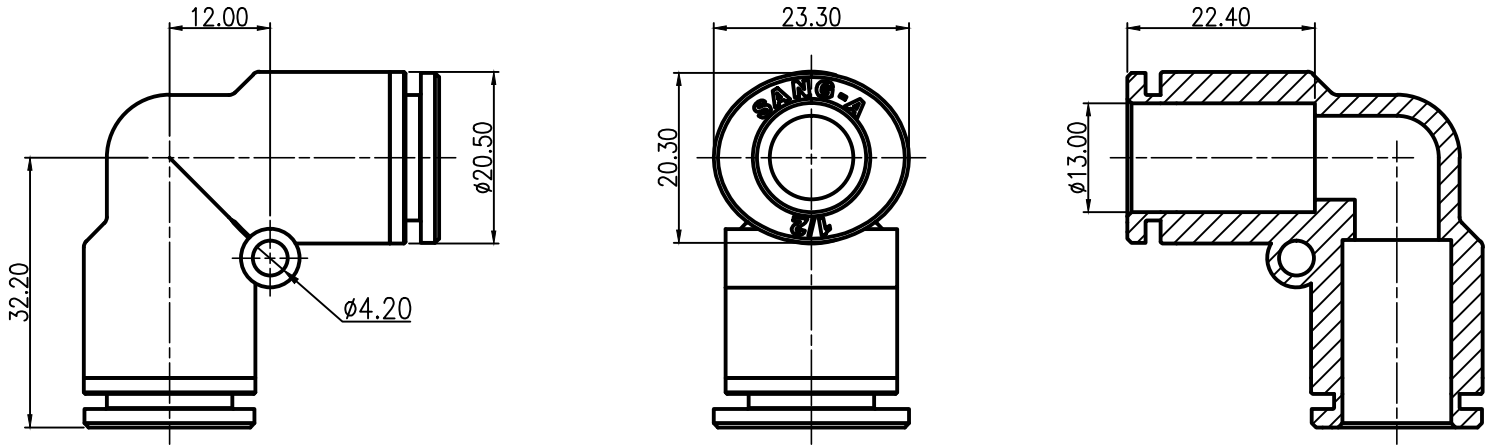
12.00
ø20.50
32.20
ø4.20
23.30
20.30
SANO-A
1/2
22.40
ø13.00