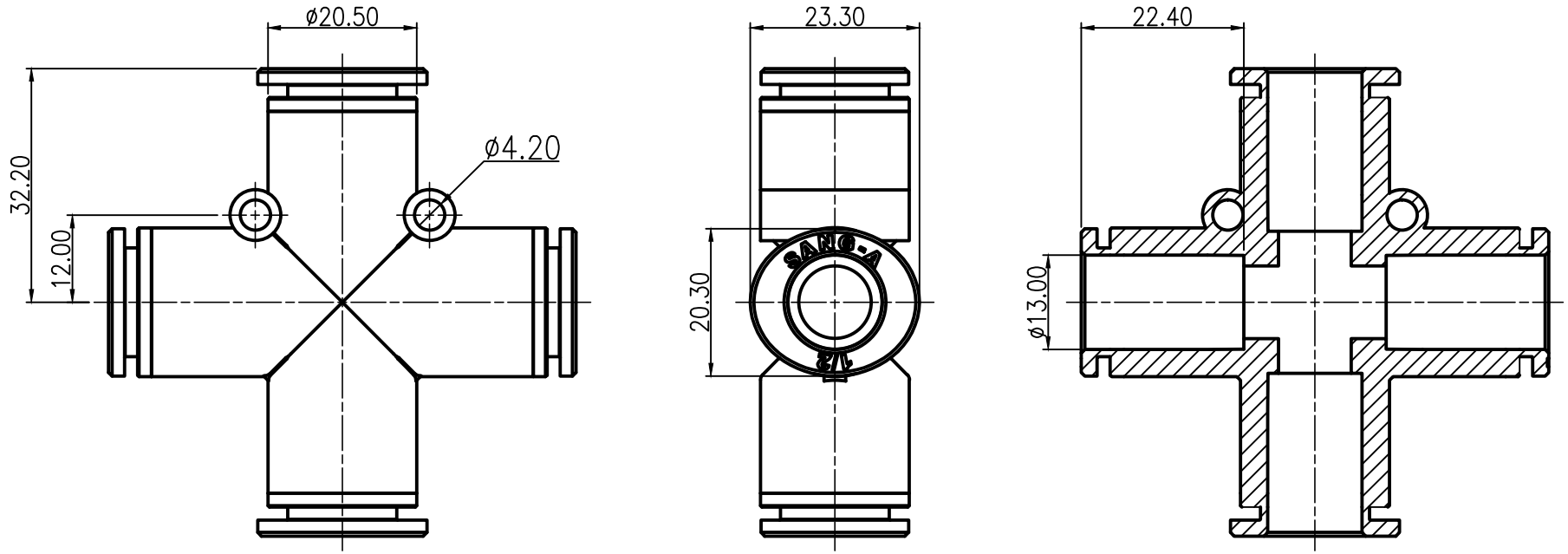
ø20.50
ø4.20
32.20
12.00
23.30
20.30
SANG-A
22.40
ø13.00