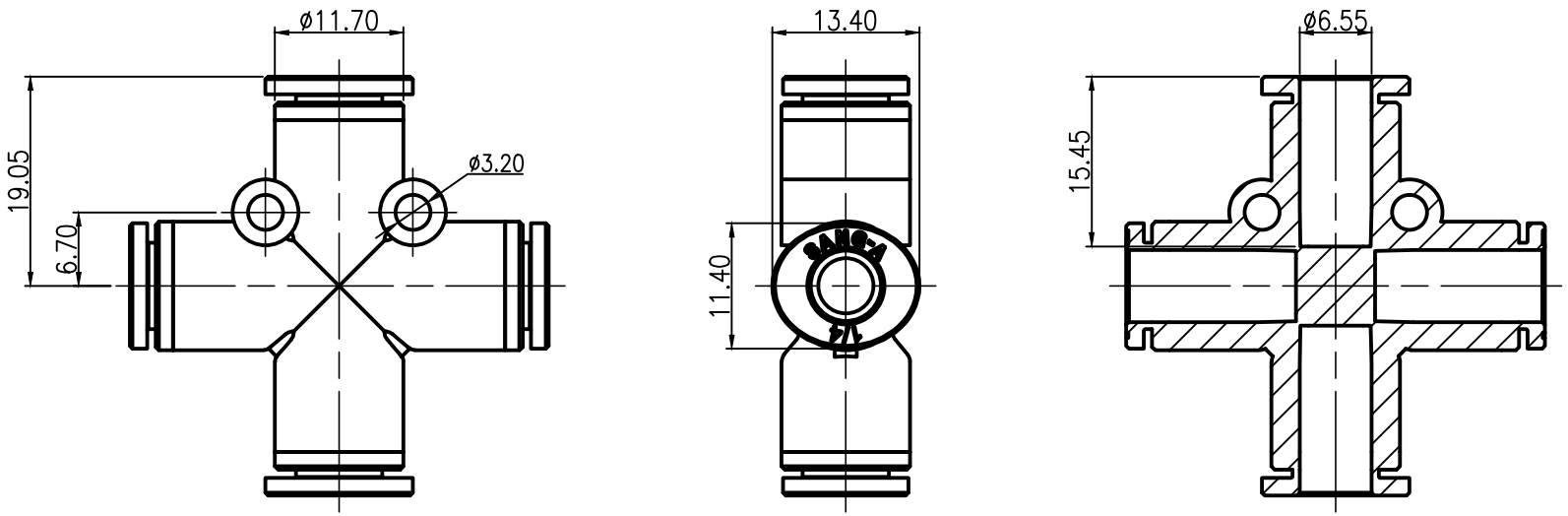
ø11.70
19.05
6.70
ø3.20
13.40
11.40
ø6.55
15.45